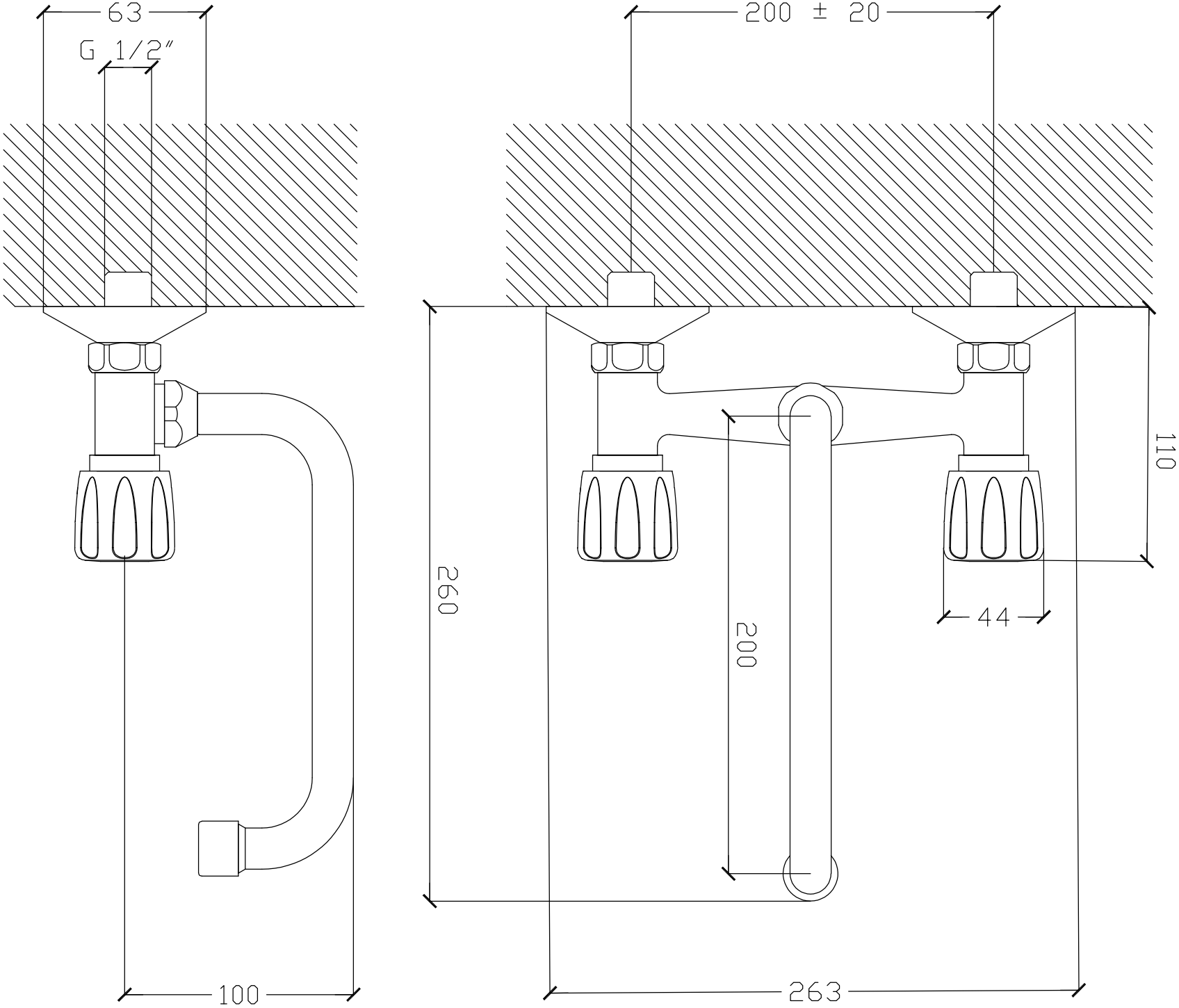
63
G 1/2"
100
200 ± 20
260
200
110
44
263