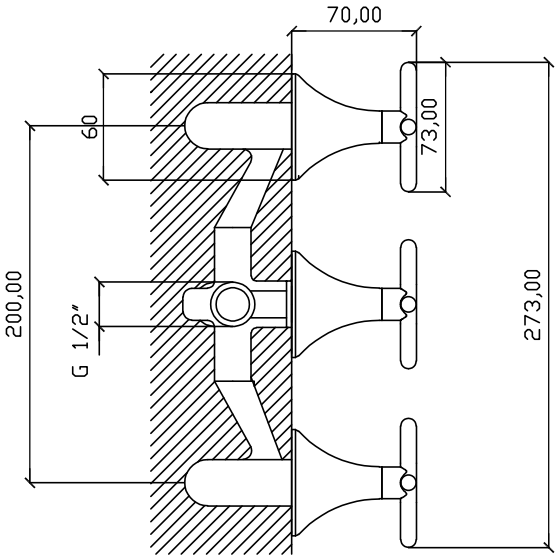
70,00
60
73,00
200,00
G 1/2"
273,00

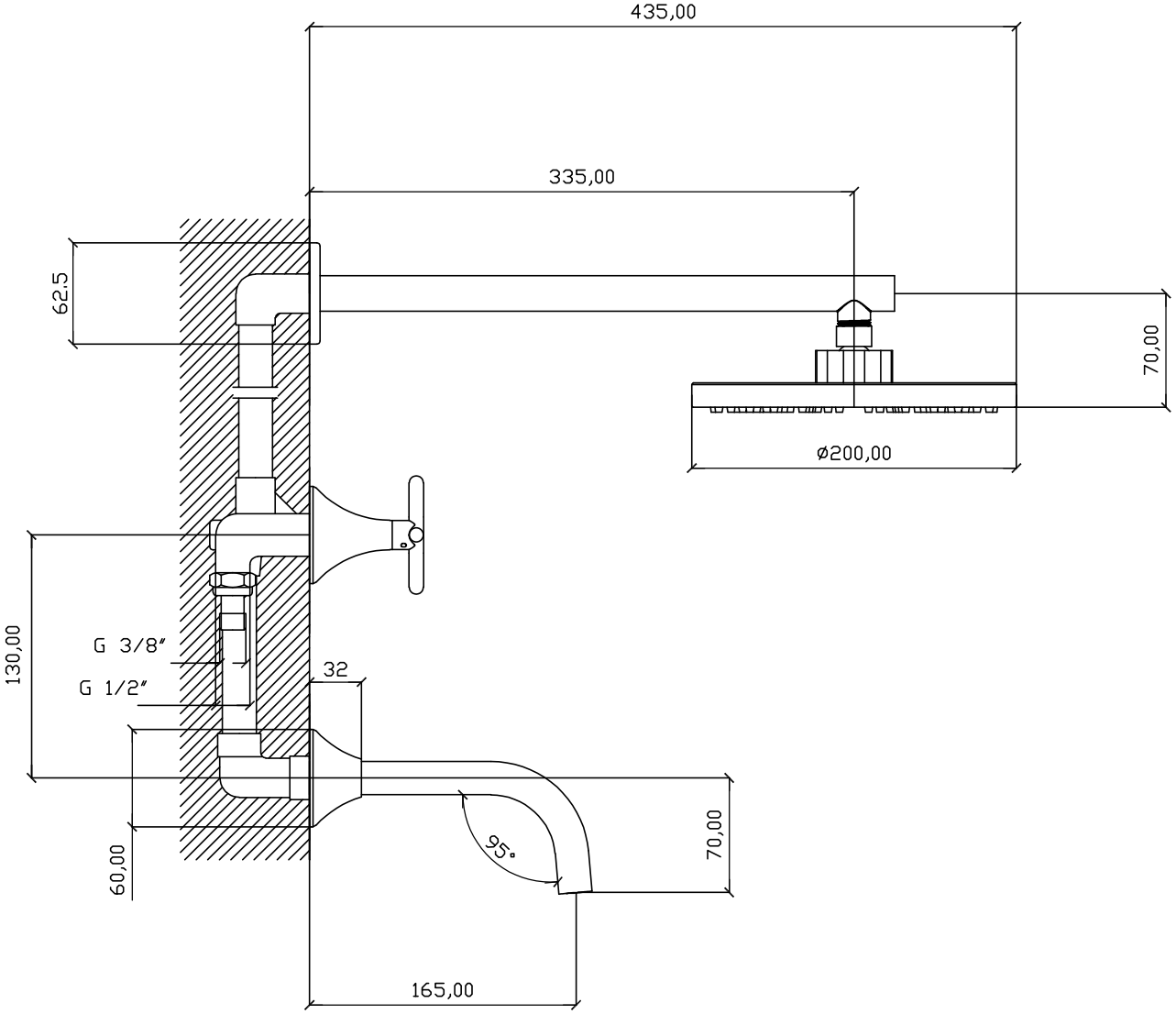
435,00
335,00
62.5
70,00
ø200,00
130,00
G 3/8"
G 1/2"
32
95°
70,00
60,00
165,00