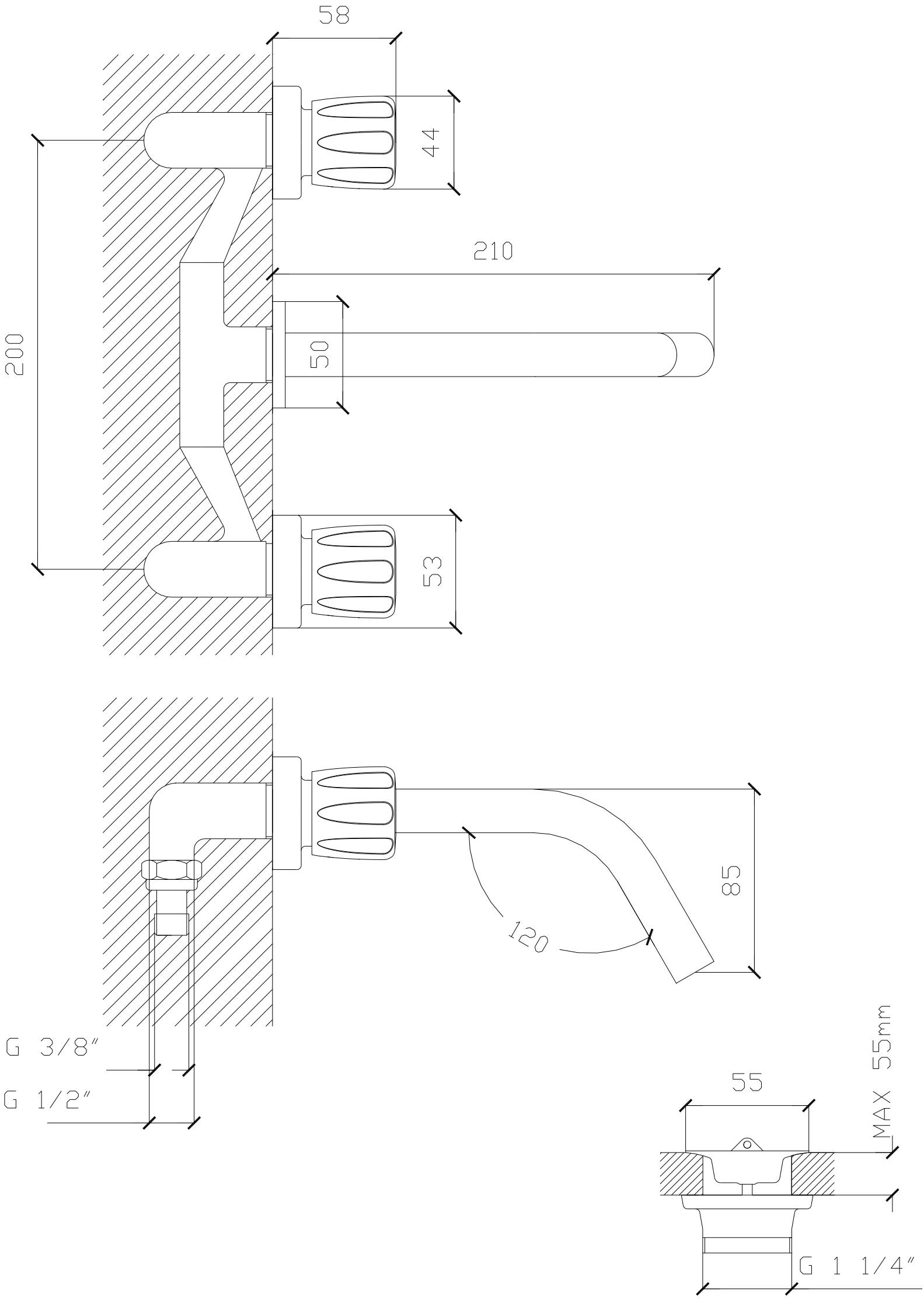
58
44
210
200
50
53
85
120
G 3/8″
G 1/2″
55
MAX 55mm
G 1 1/4″