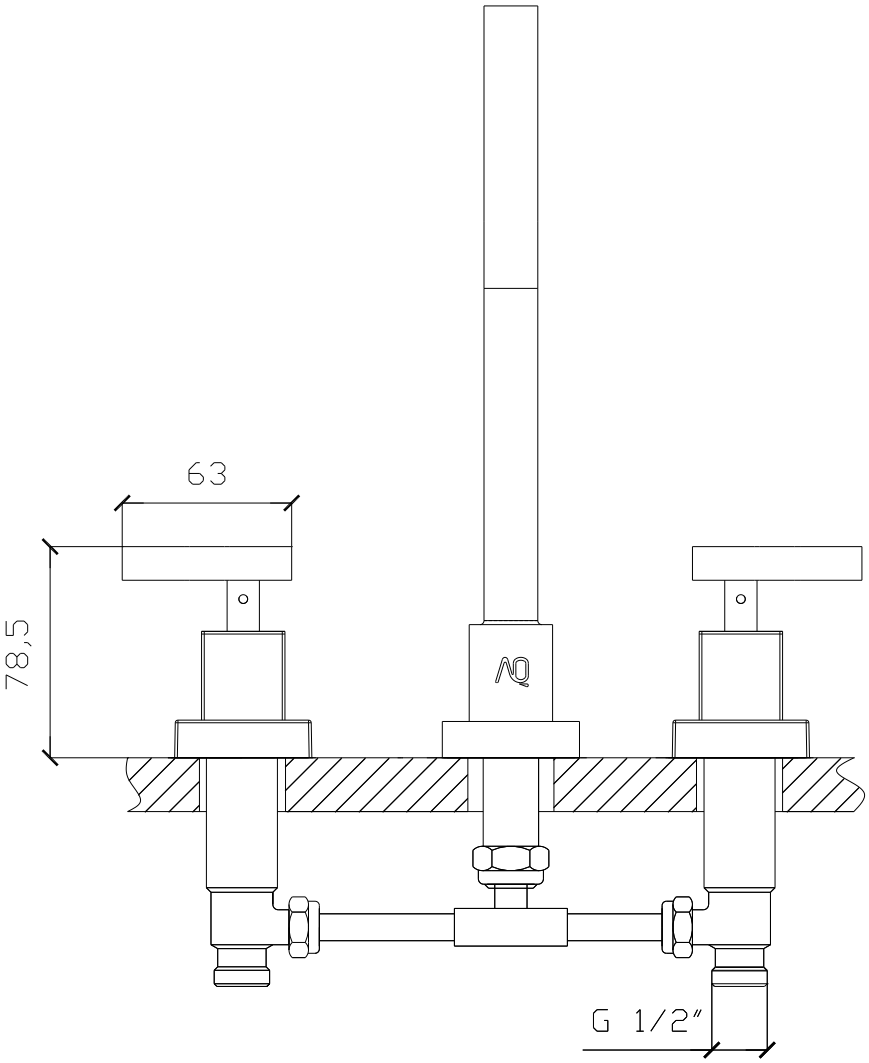
63
78,5
G 1/2"

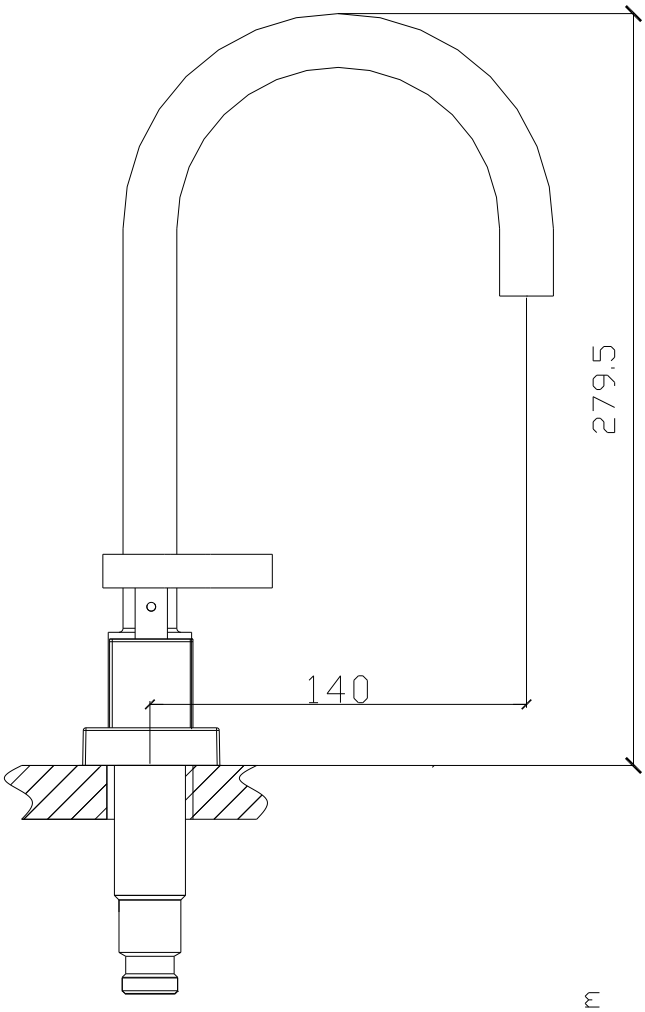
279.5
140

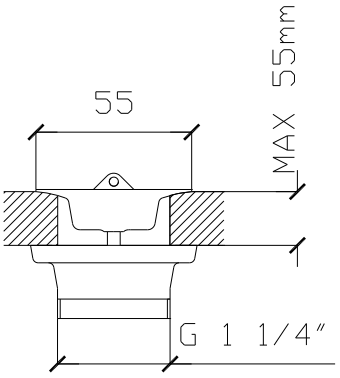
55
MAX 55mm
G 1 1/4"

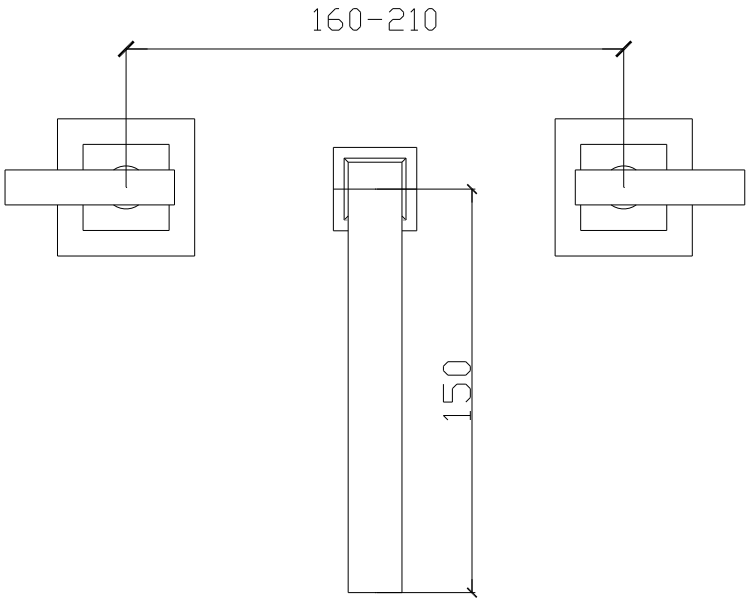
160-210
150