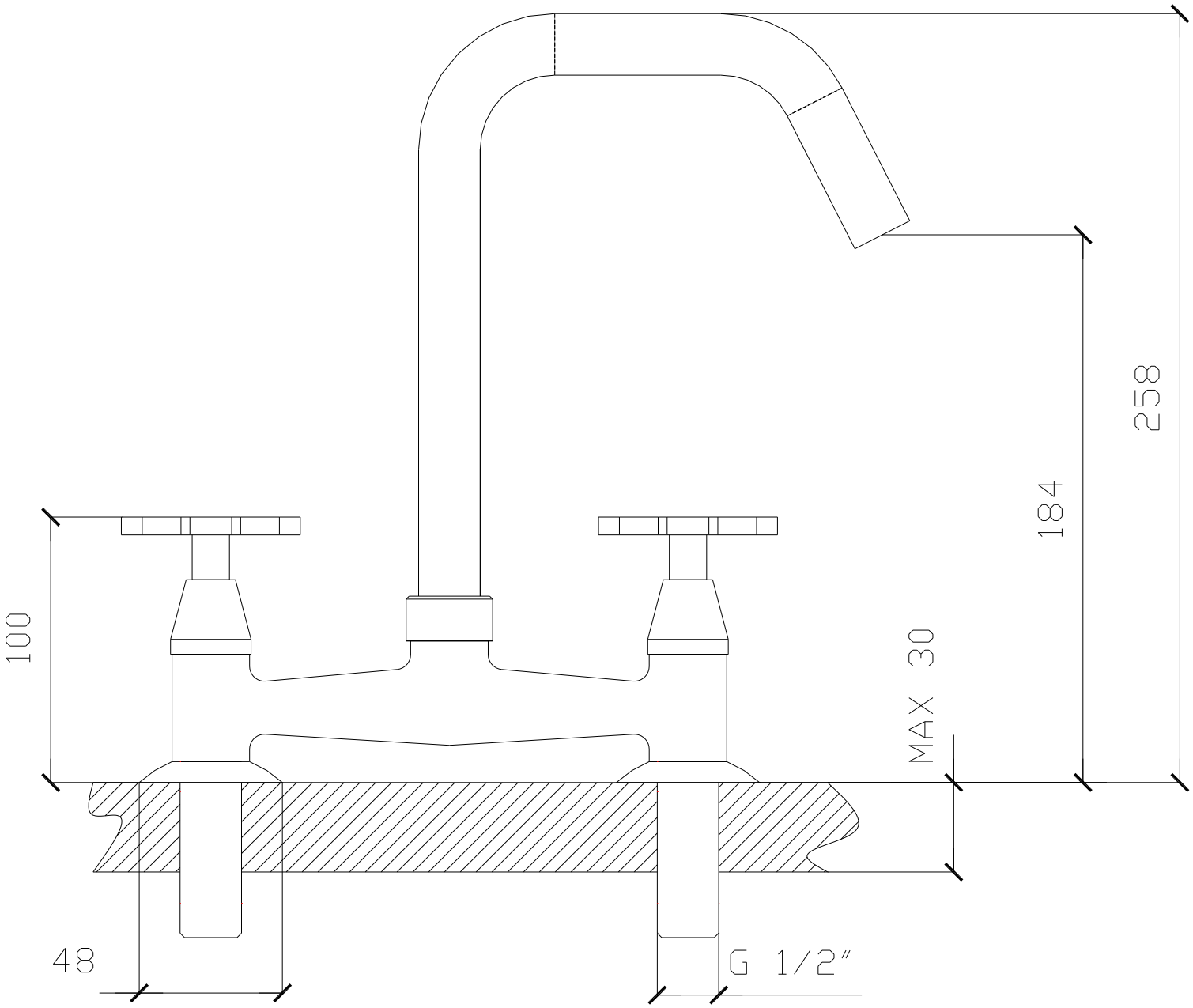
258
184
100
MAX 30
48
G 1/2"

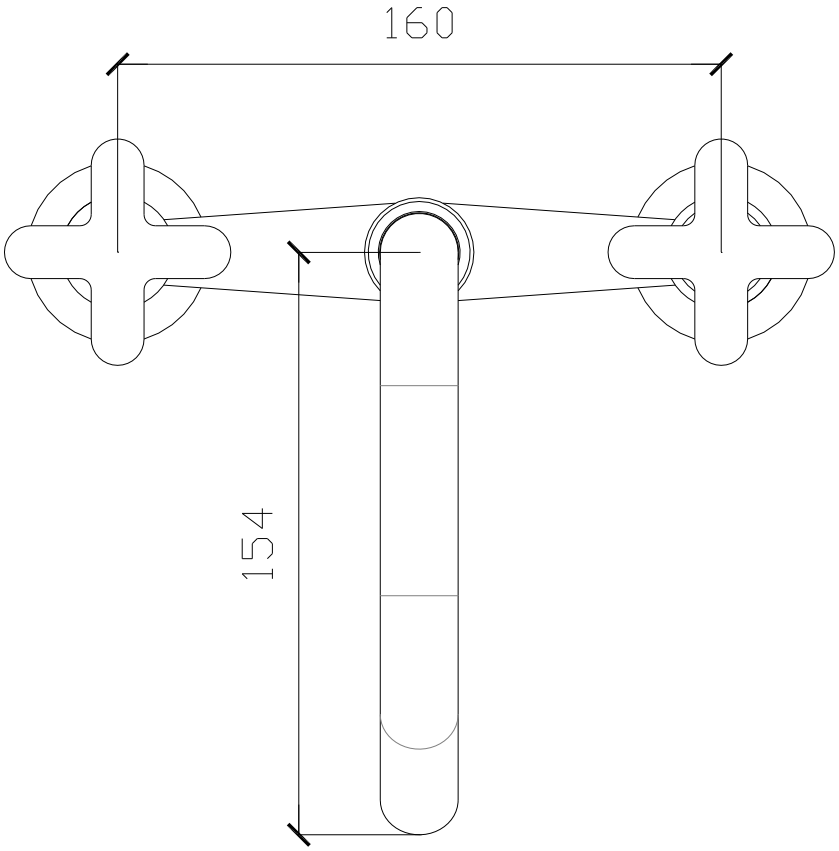
160
154